DE
EN

Montageanleitung

Assembly Instructions

AlpiMount-Eco LV102

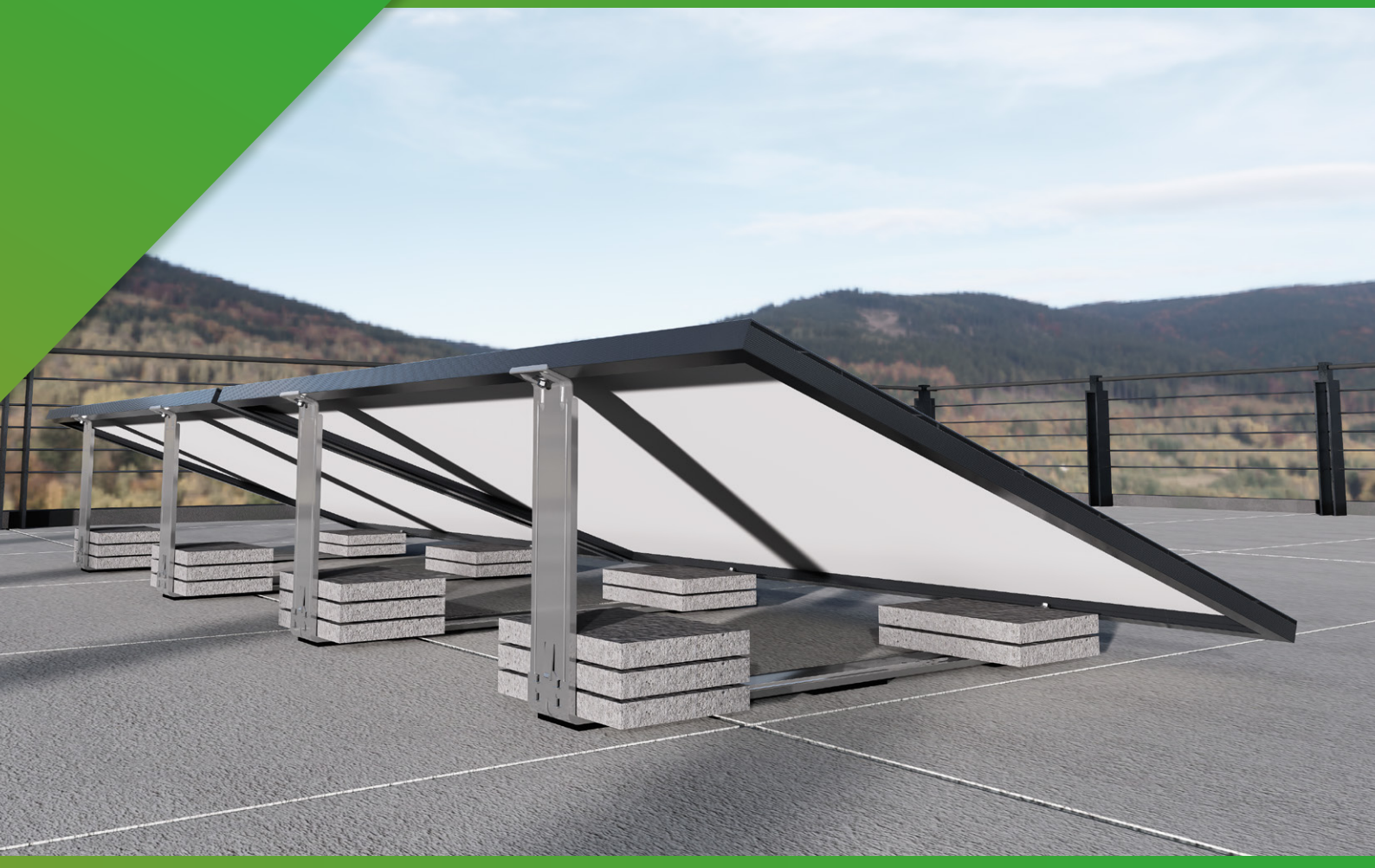

info@leversolar.com

+086 (0) 573 87718973

www.leversolar.com

SInhalt / Content

01. Zusammenfassung / Summarize 01

1.1 Montagepersonal 01
Installation personnel

1.2 Sicherheitsausrüstung 01
Security equipment

1.3 Baustelle 01
Construction site

02. Verpackungsliste / Packing List 02

2.1 Komponentenvorstellung / Component Introduction 02

2.2 Kastenmaße / Box dimension 02

03. Montageschritt / Installation Step 03

3.1 Untergestell montieren 03
Assemble the bottom bracket

3.2 Montieren Sie die Solarmodule 04
Install solar panels

04. Ballastfundamente / Ballast foundations 06

Deutschland / Germany 06

05. Fehlerdarstellung / Error demonstration 07

01. Zusammenfassung / Summarize

Diese Montageanleitung beschreibt das Verfahren zur Installation des Produkts.Lesen Sie diese Montageanleitung vor Beginn der Montage sorgfältig durch.Befolgen Sie die Anweisungen sorgfältig, um eine korrekte Installation des Produkts zu gewährleisten.

These installation instructions describe the procedure for installing the product. Read these assembly instructions carefully before starting the assembly. Follow the instructions carefully to ensure correct installation of the product.

1.1 Montagepersonal / Installation personnel

Installationsarbeiten dürfen nur durch entsprechend geschultes und qualifiziertes Fachpersonal ausgeführt werden.Qualifiziertes Personal verfügt über die zur Montage von PV-Halterungssystemen erforderlichen Kenntnisse, Fähigkeiten und Schulungen, um diese Anleitung zu befolgen, die erforderlichen Werkzeuge sicher zu verwenden und die vorgegebenen Arbeitsgänge durchzuführen.Es muss körperlich und geistig fit sein.Unter keinen Umständen darf Installationsarbeit unter dem Einfluss von Medikamenten, Alkohol oder Drogen ausgeführt werden.

Installation work may only be carried out by adequately trained and qualified installers. Qualified personnel are those who have skills, knowledge and training in the installation of pv mounting systems necessary to follow this manual in order to safely use the required tools and to carry out the required procedures. They must be physically and mentally fit and at no time are they allowed to perform installation work while under the influence of drugs, alcohol or even drugs.

1.2 Sicherheitsausrüstung / Security equipment

Das Montageteam muss jeden Monteur mit Schutzhelmen, Handschuhen, Sicherheitsseilen und weiterer Ausrüstung ausstatten. Es ist sicherzustellen, dass an jedem Montageort mindestens zwei Monteure anwesend sind, um im Notfall sofort Rettungsmaßnahmen durchführen zu können.

The installation team must distribute safety helmets, gloves, safety ropes and other equipment to each installation worker to ensure that each installation location is equipped with more than two installers for timely rescue in the event of an accident.

1.3 Baustelle / Construction site

Während der Montage muss die Baustelle für die Öffentlichkeit abgesperrt werden, um Sturzverletzungen zu vermeiden.Am Montageort muss mindestens eine Kopie der Montageanleitung vorliegen.

During installation, the construction site must be closed to the public to prevent fall injuries. At least one copy of the installation instructions must be available at the installation site.

02. Verpackungsliste / Packing List

2.1 Komponentenvorstellung / Component Introduction

Bauteil / Component	Artikel / Item	Menge / Quantity	
		1 Solarmodule 1 Panel	2 Solarmodule 2 Panel
	Grundträger / Base Beam	2	4
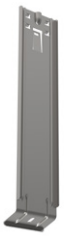	Stahlblechstütze Vertical Plate Column	2	4
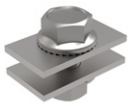 M8×16	Solarpanel-Schraube Solar Panel Bolt	4	8
 M8×20	Wechselrichterbolzen Inverter bolt	1	2

2.2 Kastenmaße / Box dimension

Für 1 Solarmodule / For 1 Panel:
1055x112x104mm

Für 2 Solarmodule / For 2 Panels:
1055x215x104mm



Modulabmessungen/Panel dimensions: (1500-2400) * 1134mm

03. Installationsschritte / Installation step

3.1 Untergestell montieren / Assemble the bottom bracket

Führen Sie die senkrechte Plattenstütze in den Grundträger ein und befestigen Sie sie mit Clips.

Insert the vertical plate column into the base beam and secure it with clips.

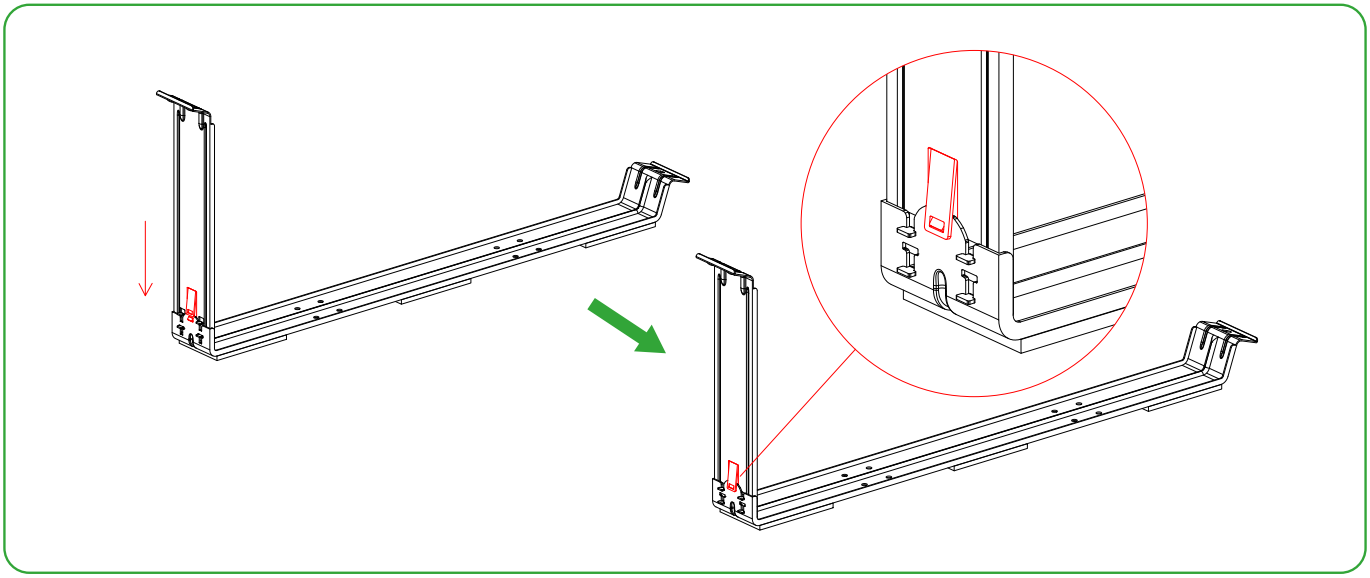

Wenn Sie demontieren möchten, drücken Sie die Clips mit einem Schlitzschraubendreher nach oben und ziehen Sie anschließend die Stütze heraus.

When you want to disassemble, use a Flat screwdriver to push the clips upward, then pull the column up to remove it.

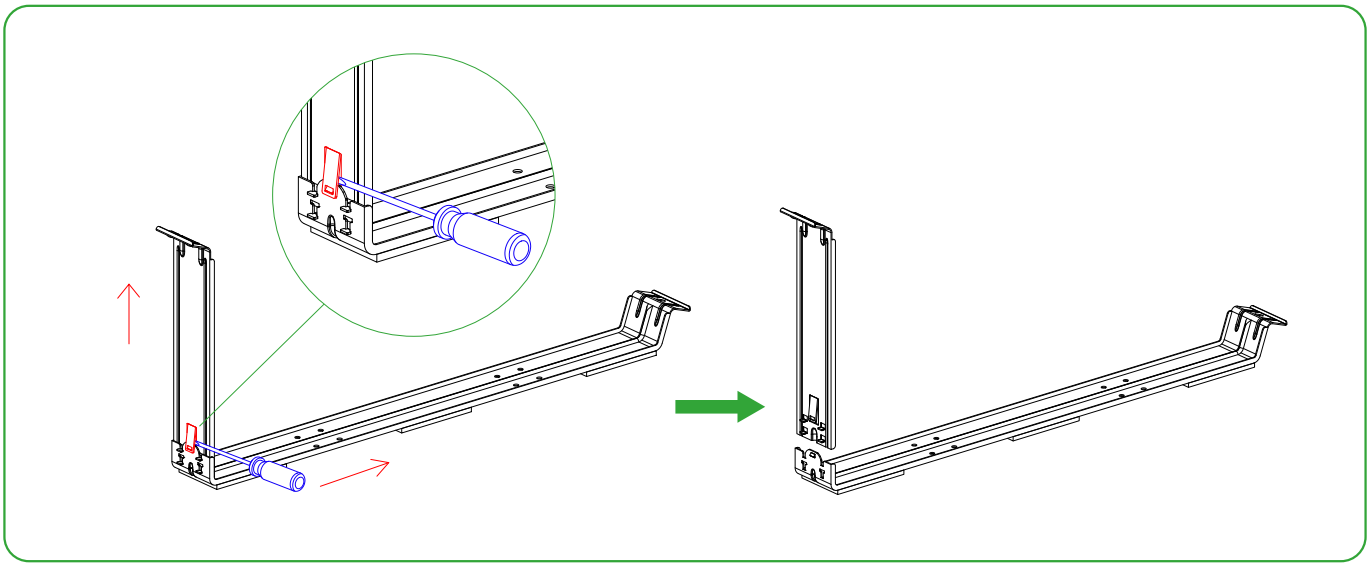

3.2 Montieren Sie die Solarmodule / Install solar panels

1. Die Wechselrichterbolzen in den Modulrahmen einrasten, den Mikro-Wechselrichter montieren und die Schrauben festziehen.

   Clip the Inverter bolt onto the module frame, mount the micro inverter and tighten the bolts.

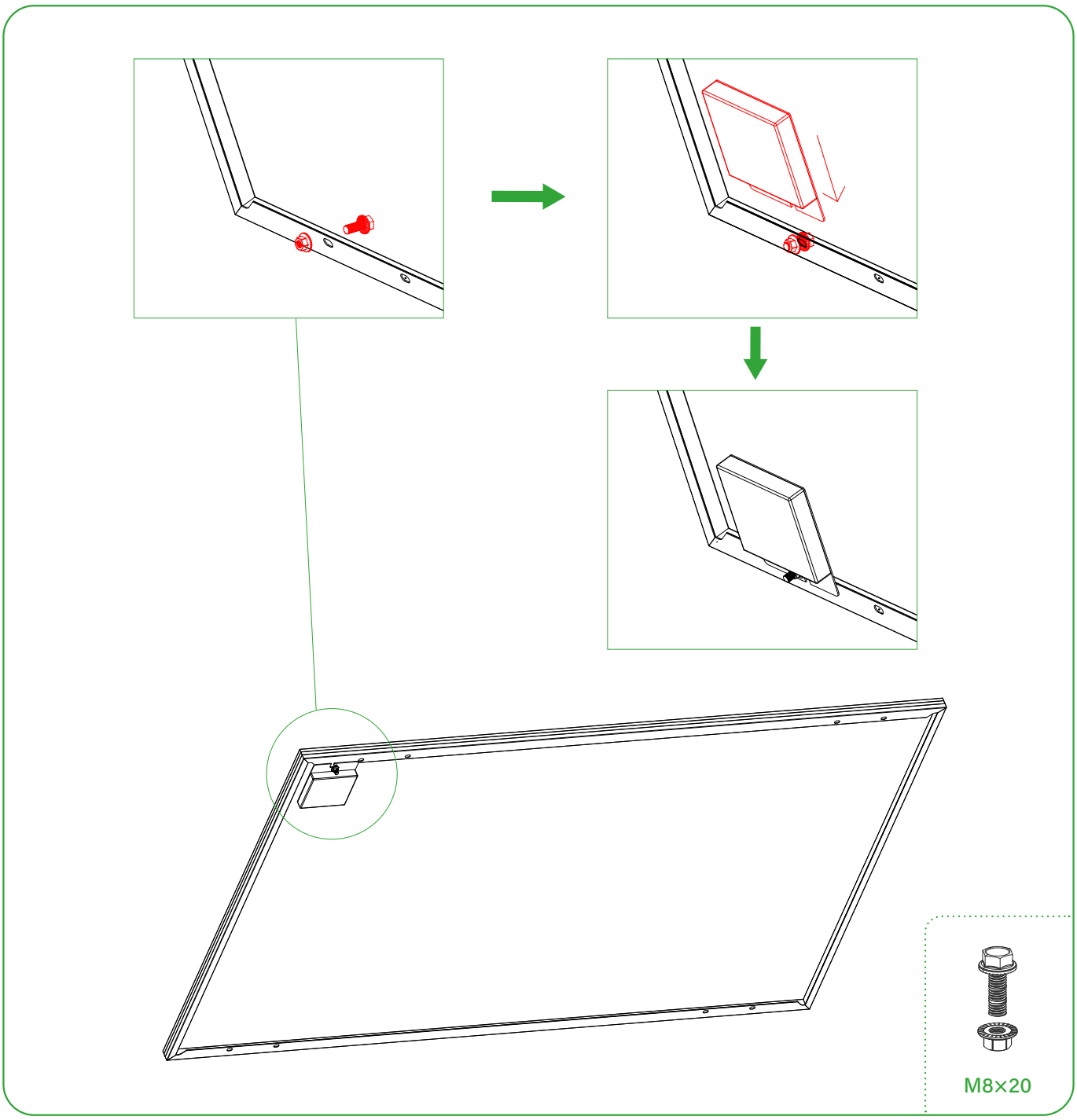

❷ Breiten Sie ein sauberes Tuch auf dem Boden aus, legen Sie das Modul dann verkehrt herum auf das Tuch. Richten Sie die vormontierte Halterung gemäß dem Bild auf die Befestigungsbohrungen des Moduls aus und ziehen Sie die vier Schrauben fest, um sie zu befestigen.

Lay a clean cloth on the ground, then place the module upside down on the cloth. Align the pre-assembled bracket with the mounting holes of the module as shown in the picture, and tighten the four bolts to fix it.

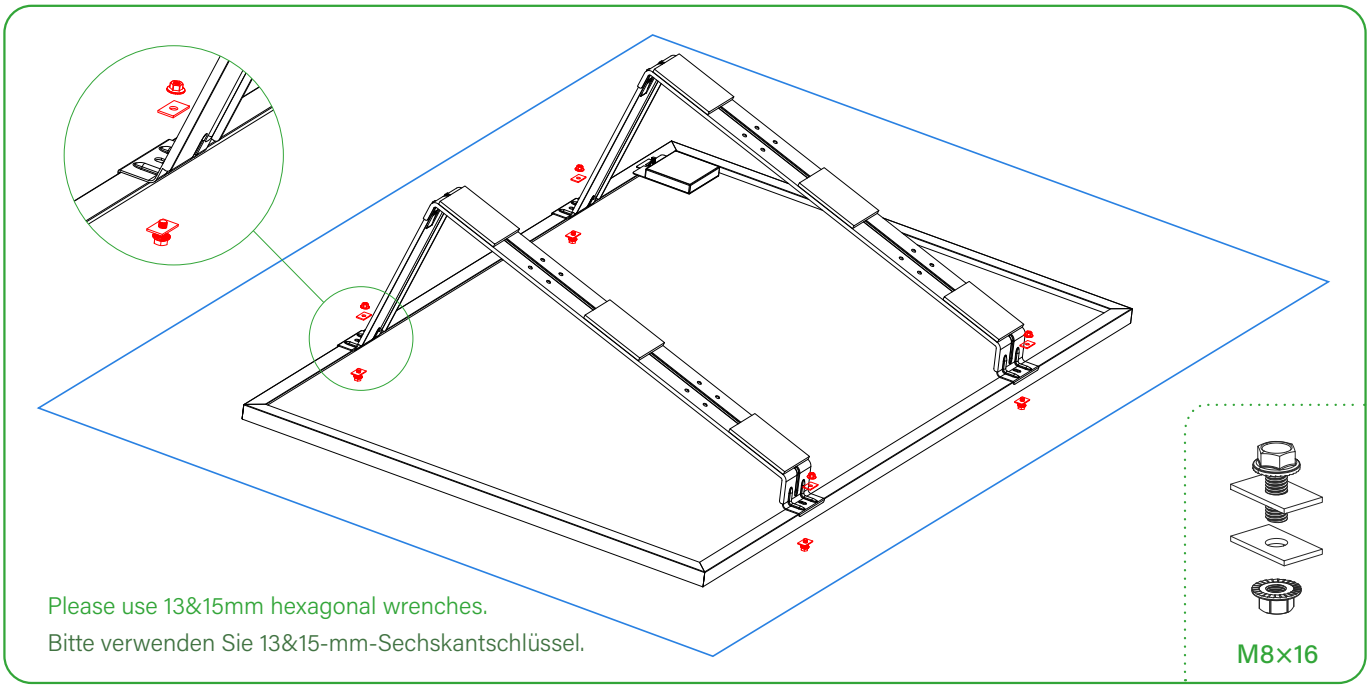

❸ Die montierten Gestelle und Module umdrehen, anschließend Ballaststeine zur Stabilisierung auflegen.

Flip the installed brackets and panels, then place ballast blocks to enhance stability.

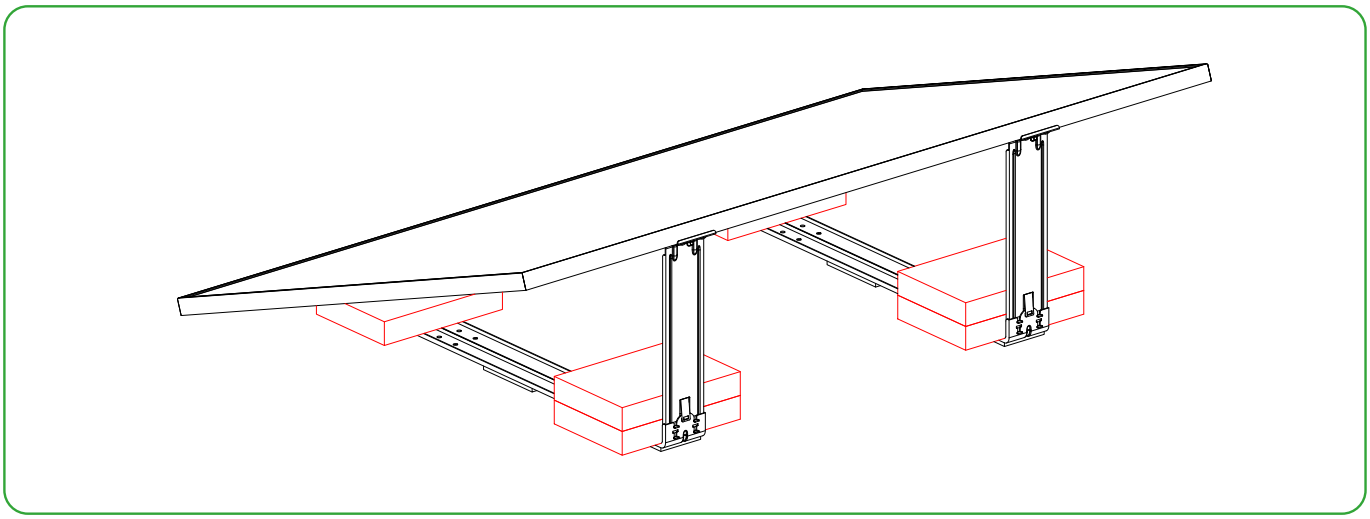

04. Ballastfundamente / Ballast foundations

Deutschland / Germany

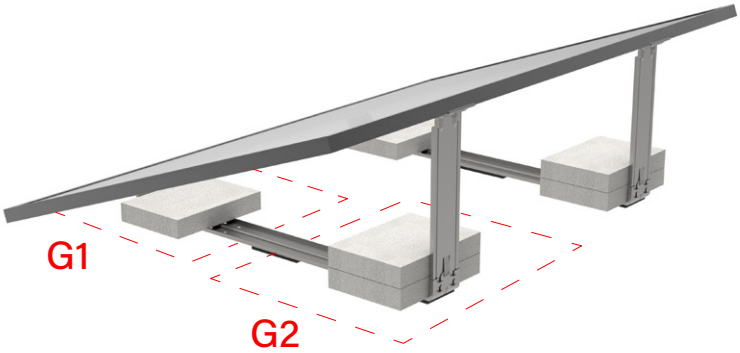

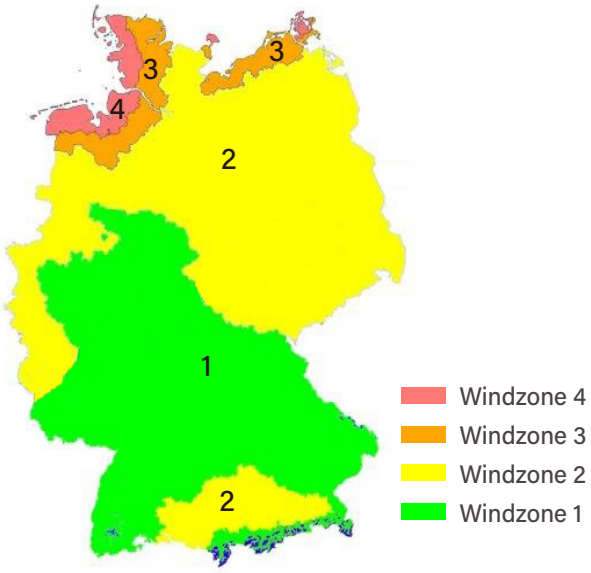

Windmap Germany

Modul: 1762×1134mm Geländekategorie II

Panel: 1762×1134mm Terrain category II

Gebäudehöhe Building height	0–5m		5–7m		7–9m		9–12m		12–15m	
Windgeschwindigkeit Wind speed(m/s)	Ballast (kg)									
	G1	G2	G1	G2	G1	G2	G1	G2	G1	G2
22.5 (1)	18	19	18	22	18	30	18	35	18	43
25 (2)	18	28	18	31	18	42	18	47	18	57
27.5 (3)	18	38	18	42	18	54	18	60	18	73
30 (4)	18	48	18	52	18	68	18	76	18	90

Modul: 2278×1134mm Geländekategorie II

Panel: 2278×1134mm Terrain category II

Gebäudehöhe Building height	0–5m		5–7m		7–9m		9–12m		12–15m	
Windgeschwindigkeit Wind speed(m/s)	Ballast (kg)									
	G1	G2	G1	G2	G1	G2	G1	G2	G1	G2
22.5 (1)	18	32	18	33	18	47	18	51	18	67
25 (2)	18	44	18	45	18	62	18	68	18	86
27.5 (3)	18	57	18	59	18	78	18	85	18	108
30 (4)	18	72	18	73	18	97	18	105	18	132

05. Fehlerdarstellung / Error demonstration

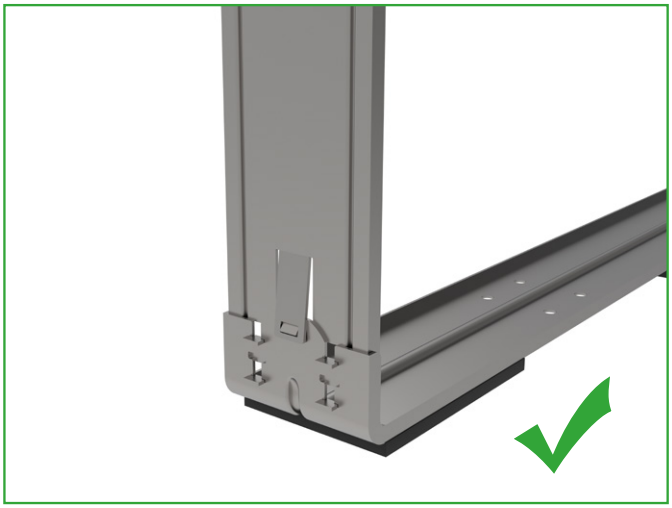

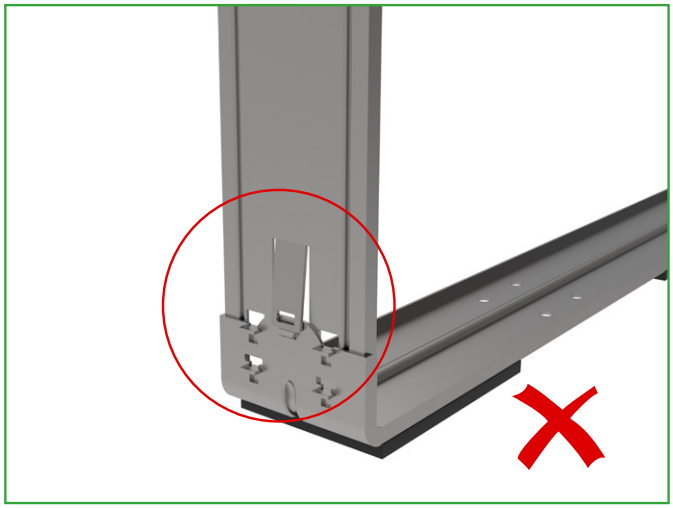

Der Verschluss zwischen Flachsäule und Flachbalken ist nicht sicher verriegelt.

The clip between flat column and flat base beam is not locked securely.